1 Montage et installation de la caméra

🔧 Installation des nouvelles pièces

La caméra utilisé est une Raspberry Pi module 2.

Deux pièces du porte-outil diffèrent de celles du modèle Jubilee :

1. **La pièce centrale du porte-outil**

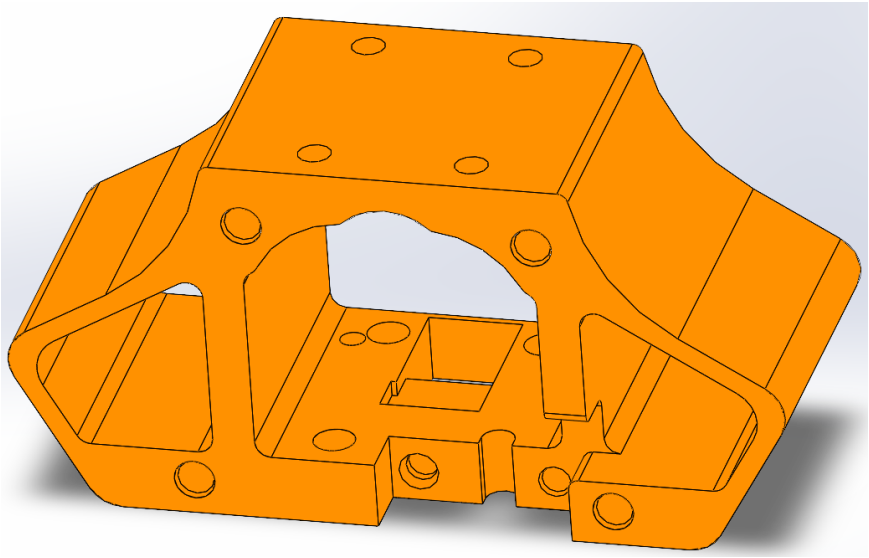

2. **La pièce arrière du porte-outil**

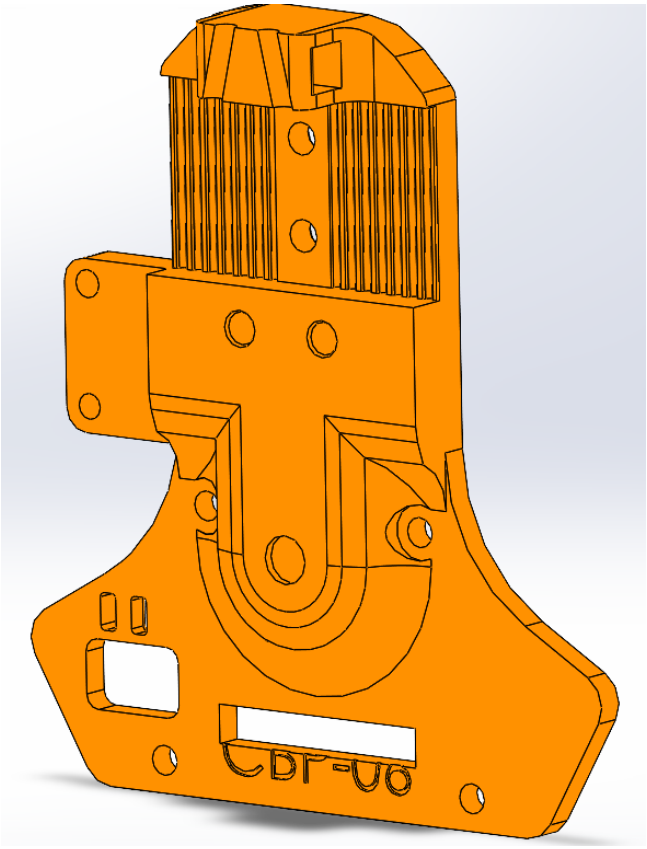

✔ Vérifications préalables

Avant toute installation :

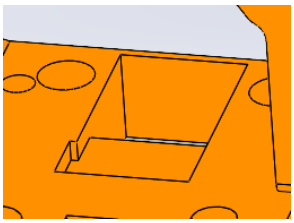

- Vérifier que les pièces sont correctement imprimées.
- S’assurer que la caméra s’insère correctement dans le logement prévu.
- Tester l’ajustement à blanc pour éviter tout problème lors du montage.

⚠ **Important : ne pas installer la caméra immédiatement.**
Il sera impossible de visser correctement les pièces si elle est déjà en place.

🔩 Étapes de montage

1. Retirer la caméra si elle est déjà montée.
2. Installer la **pièce centrale du porte-outil**.
3. Placer la caméra dans son logement.
4. Fixer la caméra avec **une ou deux vis** afin de garantir son maintien.
5. Positionner l’objectif dans le **carré prévu** sur la pièce centrale.
6. Connecter le câble reliant la caméra à la carte électronique.
7. Vérifier que la connexion fonctionne correctement (test rapide recommandé).
8. Installer la **pièce arrière du porte-outil**, en veillant à ce que :
    - le câble passe bien dans le **passage rectangulaire prévu**.

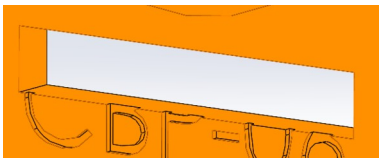

9. Remonter le reste du porte-outil en suivant la documentation officielle du système Jubilee

2 Récupération du flux vidéo

🖥️ Matériel nécessaire

Pour exploiter la caméra :

- Une carte Raspberry Pi.
- Une carte micro-SD compatible.

⚙️ Configuration de la carte SD

Suivre le guide de configuration suivant :

👉 https://github.com/Alienor134/OctoPi_timelapse

Il est fortement conseillé de définir un **nom d'hôte** pour la carte,afin de la retrouver facilement sur le réseau, et d'éviter les changements d'adresse IP.

🌐 Accès à la caméra

Depuis un navigateur web :

1. Se connecter à la caméra via :
    - son adresse IP,
    - ou son nom d'hôte.

    Si vous ne trouver pas votre carte, vérifier l'adresse IP de celle ci en connectant la carte a un écran

2. Vérifier que le flux vidéo est accessible.

💻 Exemple de récupération d'image par code

Le code suivant permet de capturer une image depuis la caméra :

```
OCTOPI_IP = "10.0.9.55"  # Remplacer par l'adresse IP de votre OctoPi
class Detection_erreur:
    def capture_octopi_image(etat="", url=f"http://{OCTOPI_IP}/webcam/?
action=snapshot", output_file=None):
        # Nom de fichier par défaut
        if output_file is None:
            timestamp = datetime.now().strftime("%Y%m%d_%H%M%S")
            if etat == "avant":
                output_file = "avant.jpg"
            else:
                output_file = "apres.jpg"
        try:
            print("Connexion à OctoPi...")
            response = requests.get(url, timeout=5)
            if response.status_code == 200:
                with open(output_file, "wb") as f:
                    f.write(response.content)
                    print(f"Image capturée et enregistrée : {output_file}")
            else:
                print(f"Erreur : statut HTTP {response.status_code}")
        except requests.exceptions.RequestException as e:
            print(f"Erreur de connexion : {e}")
```